Filtro de combustible: desmontar y montar

- Desmontar → Anclaje.
- Montar → Anclaje.
- Pares de apriete → Anclaje

Consulte la tabla de equivalencias de utillaje y equipos según aplicabilidad entre Seat / VW / Audi / Skoda → Capítulo

Herramientas especiales, equipos de comprobación y medición y dispositivos auxiliares necesarios

- Bandeja para líquidos -VAS 6208-, ver equivalente → Anclaje

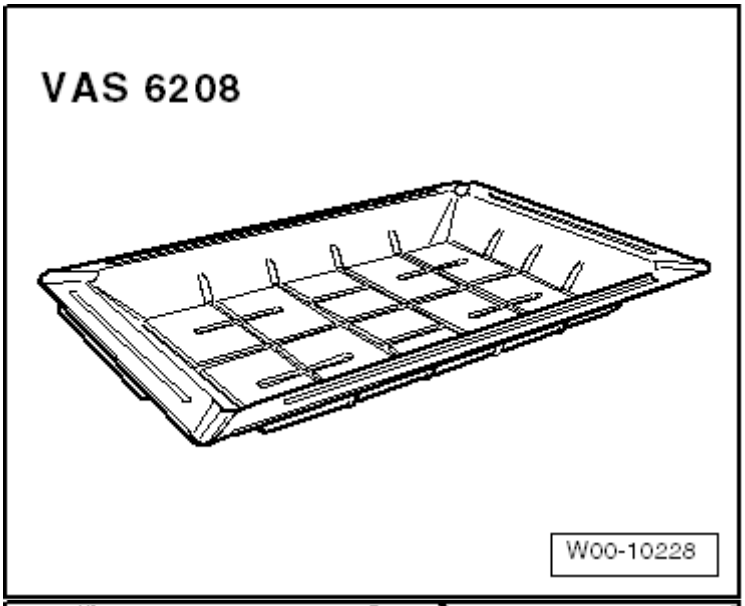

Desmontar

– Tener en cuenta las medidas de seguridad → Capítulo.
– Tener en cuenta las reglas de limpieza → Capítulo.

– Desmontar la cubierta derecha -1- junto al depósito de combustible.
– Colocar la bandeja para líquidos -VAS 6208- debajo del filtro de combustible.

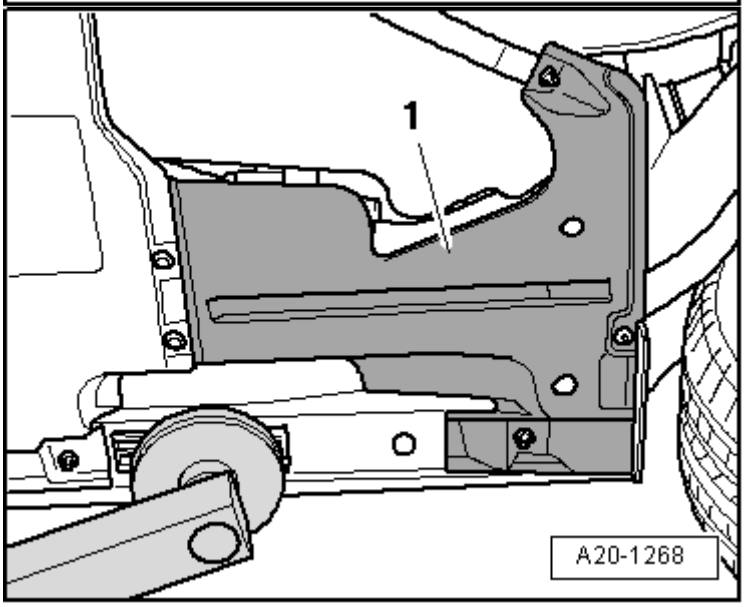

¡ATENCIÓN!

¡El sistema de combustible se halla bajo presión! Antes de abrir el sistema, colocar un trapo alrededor del lugar de empalme. Seguidamente, reducir la presión abriendo el empalme con cuidado.

– Desempalmar los conductos de combustible -1-, -2- y -4- presionando para ello la tecla de desbloqueo.
– Desenroscar el tornillo -3-.
– Retirar el filtro de combustible.

Montar

El montaje se efectúa en el orden inverso, teniendo en cuenta lo siguiente:

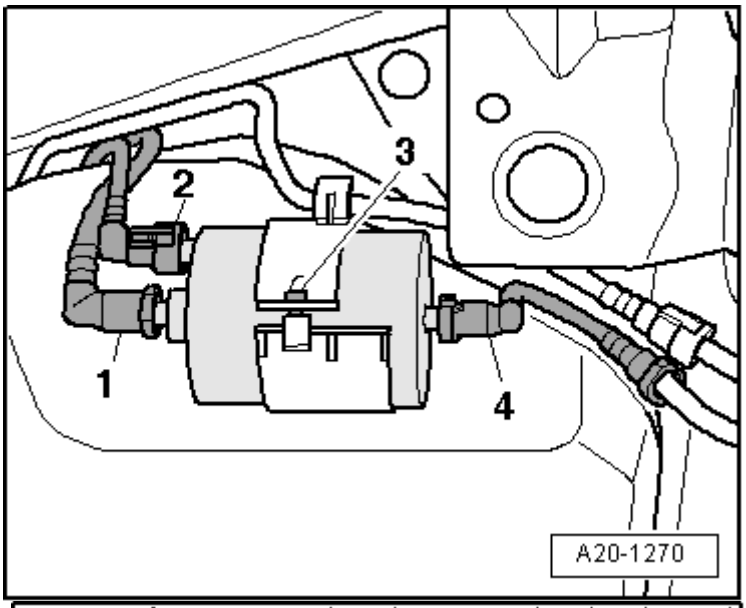

Posición de montaje:

La dirección de flujo está señalada con flechas en la carcasa del filtro.

Las marcas de las flechas -1- y -2- han de estar enfrentadas.

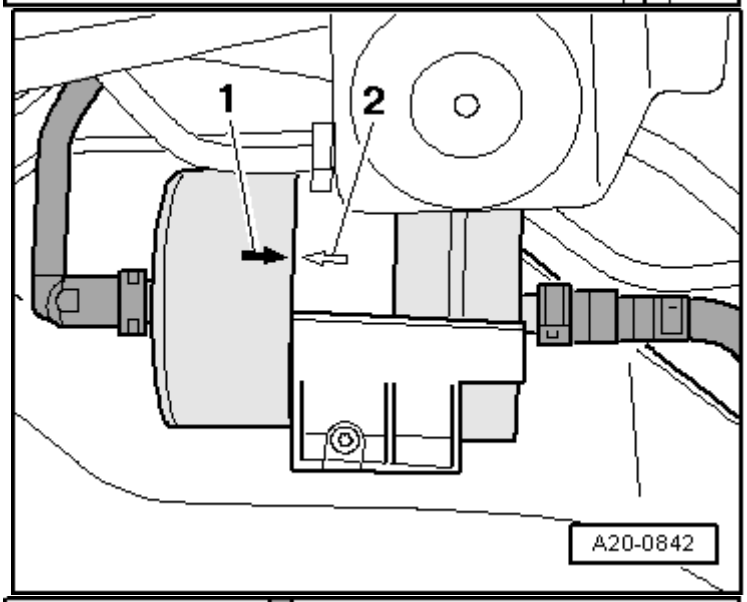

Distancia entre el conducto de retorno de combustible y el depósito de combustible:

Tracción delantera: -a- = 6 … 10 mm.

Tracción total: -a- = 3 … 7 mm.

Pares de apriete

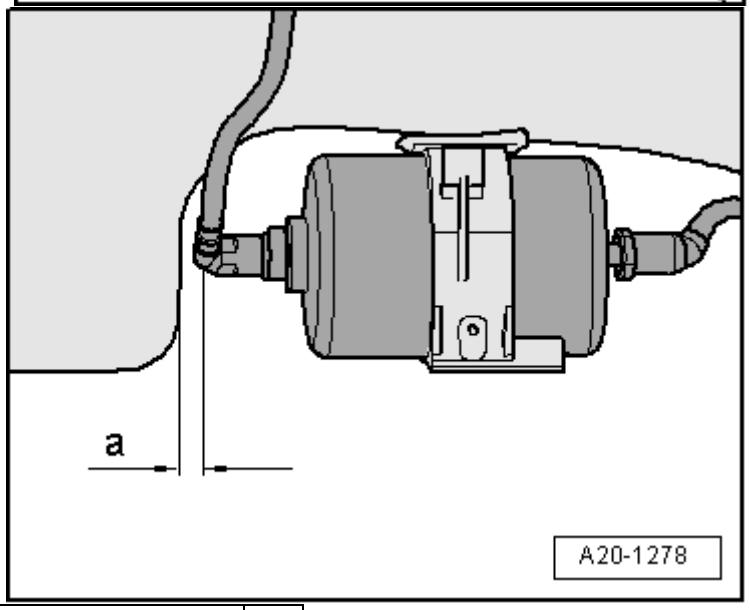

Componente	Nm

Abrazadera de sujeción para el filtro de combustible	1,2